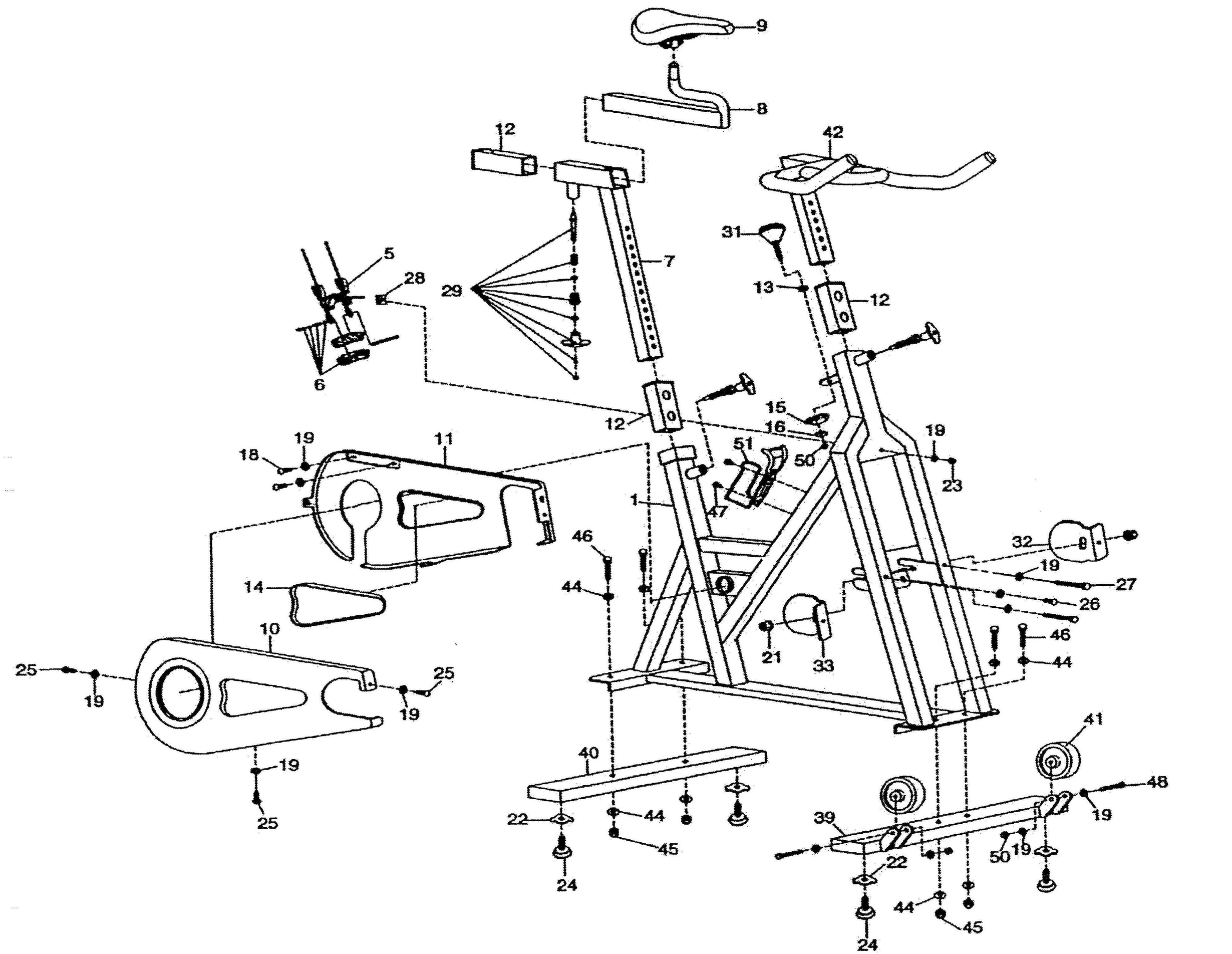
9
8
12
42
31
7
5
28
29
13
12
6
12
15
16
19
51
50
23
19
11
18
1
47
46
32
19
27
14
44
26
10
21
33
46
44
25
19
25
19
41
40
48
19
22
44
39
45
50
19
22
24
44
45
24

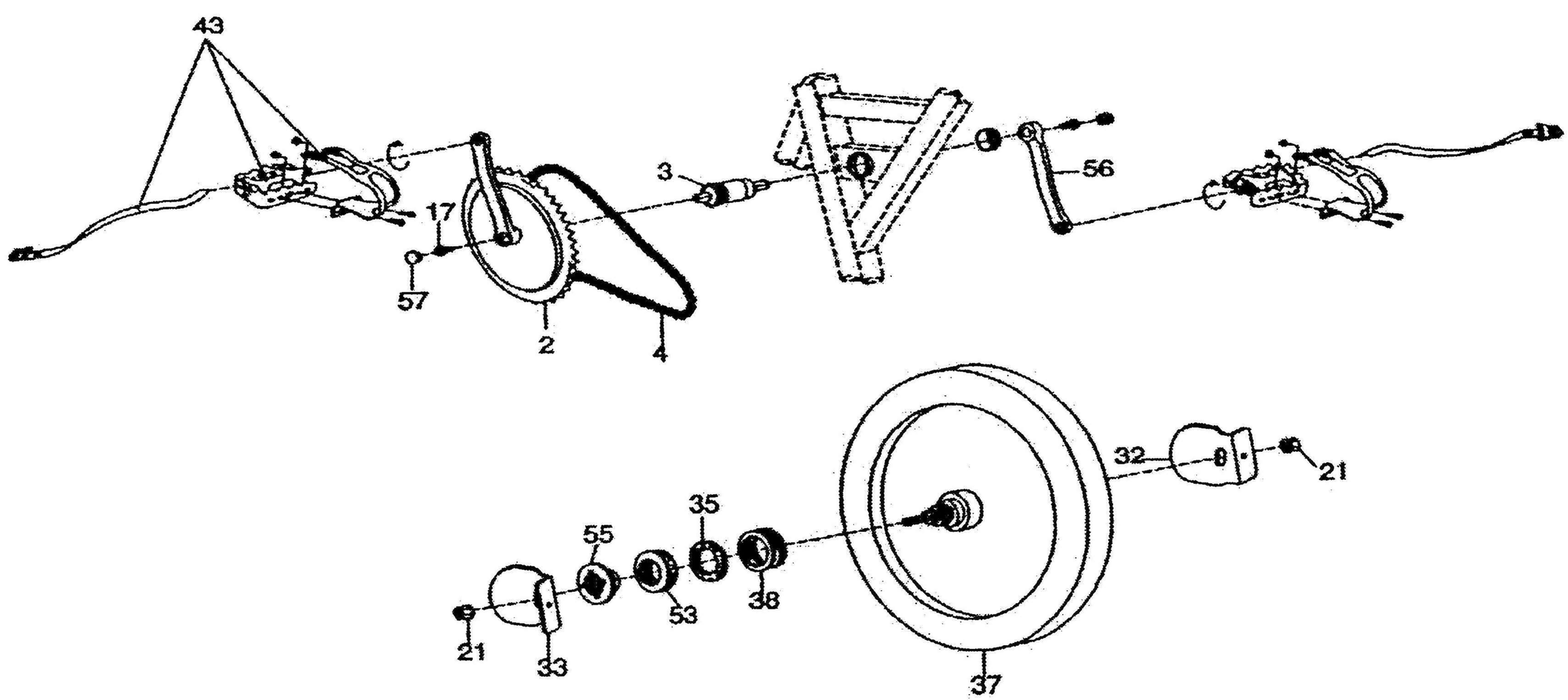
43
3
56
17
57
2
4
32
21
35
55
53
38
21
33
37